スチール空間設計オリジナル

ロフト用ハシゴ　『LL-BASIC』

製品寸法図

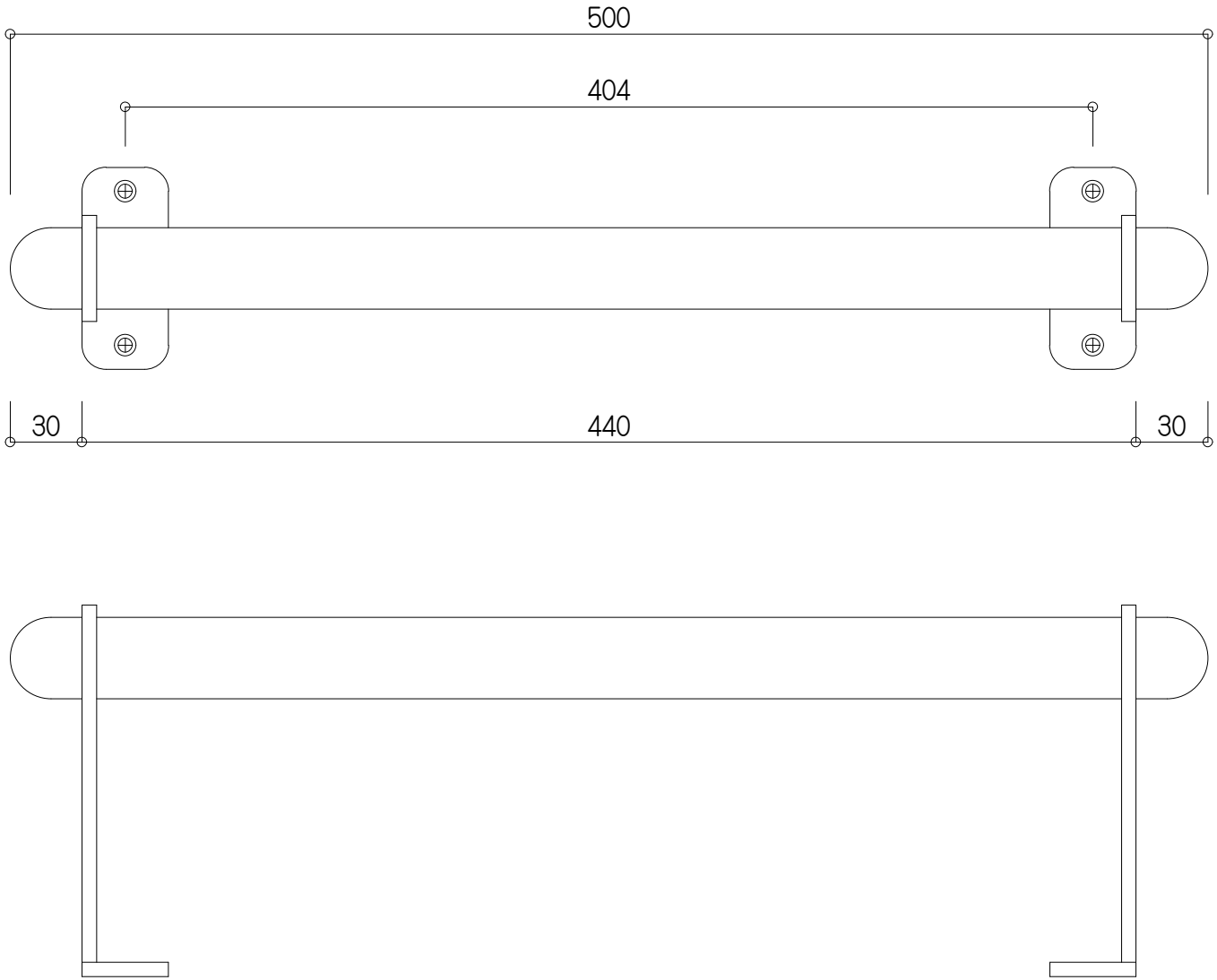

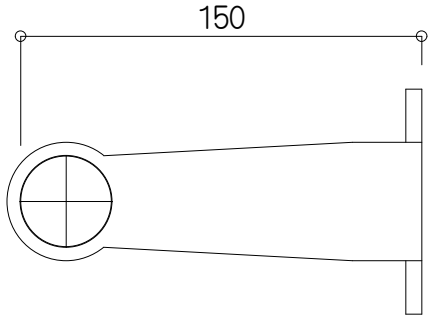

特記	材質　記号		照査	担当	設計	製図	工事名	設 計	作成年月日
		Steel space design スチール空間設計 〒847-0832 佐賀県唐津市石志３２７９－１ TEL 0955-78-0178 FAX 0955-78-1339					図面名		縮尺
									図面番号